descripción description .

- Luminaria tubular Ø55mm de aplicación suspendida con tecnología LED;
- Difusor en PMMA satinado resistente al impacto con alto coeficiente de transmisión de la luz (81%);
- Desarrollada para la tecnología LED y con opción de color 3000 K y 4000 K, con fuentes de alimentación On/Off o DALI;
- Tupoli Ø55 LED ofrece todas las ventajas de la tecnología LED: bajo consumo de energía y larga vida (50.000 H);
- Accesorios de fijación y de suspensión no incluidos (suministrado bajo pedido);
- El diseño tubular evita la acumulación de polvo y facilita las operaciones de limpieza de la luminaria.

- Luminaire tubulaire Ø55mm d'application suspendue avec technologie LED;
- Diffuseur PMMA satin résistant au choc avec haute coefficient de transmission lumineuse (81%);
- Conçu pour la technologie LED avec option de couleur 3000 K et 4000 K et sources d'alimentation On/Off ou DALI;
- Tupoli Ø55 LED offre tous les avantages de la technologie LED: efficacité énergétique et longue durée de vie (50.000 H);
- Accessoire de montage et de suspension non incluses (à commander séparément);
- Sa conception tubulaire empêche l'accumulation de poussière et permet le nettoyage facile;

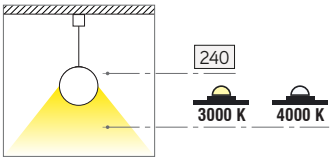

detalles détails .

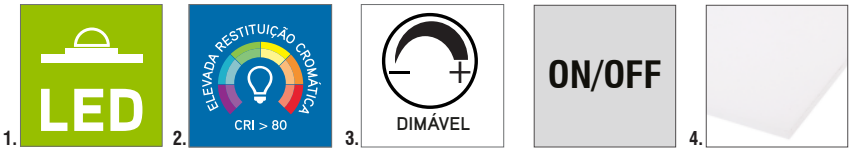

1. Iluminación LED que combina fiabilidad y bajos costes operativos . *Éclairage LED alliant fiabilité et coûts d'exploitation réduits*

2. LED de alta eficiencia energética con índice de restitución de color >80 . *LED à haute efficacité avec un indice de restitution de couleur >80*

3. Disponible en versiones LED que permiten la regulación de flujo con fuente de alimentación DALI o de alimentación ON/OFF . *Disponible en versions LED permettent la gradation avec source d'alimentation DALI ou la source d'alimentation ON / OFF*

4. Difusor en PMMA satinado resistente al impacto (15% más que el PMMA convencional) . *Diffuseur PMMA satin résistant au choc (15% plus que le PMMA classique)*

Depart. Téc. - CF © Climar . Dezembro 2016 | FTM.486.16.1

símbolos symboles . LED | CE 230V/50Hz 750ºC **IP40** **IK04**

difusor diffuser · 240 Difusor en PMMA satinado resistente al impacto (15% más que el PMMA convencional) . *Diffuseur PMMA satin résistant au choc (15% plus que le PMMA classique)*

características do LED
LED features ·

- 3000 K **3000 K -** Blanco Cálido . *Blanc Chaude* - **135 lm/W tp=65ºC**
- 4000 K **4000 K -** Blanco Neutro . *Blanc Neutre* - **140 lm/W tp=65ºC**
- **CRI>80** - LED de alta eficiencia energética con índice de restitución de color . *LED à haute efficacité avec un indice de restitution de couleur*
- **50 000 horas** - Larga duración . *Durée de vie élevée*
- **Mac Adams 3** - Estrecha tolerancia en la variación del color . *Tolérance étroite dans la variation de couleur*
- **L80 @tp=65ºC** - Mantenimiento del flujo luminoso del LED . *Maintien du flux lumineux du LED*
- **F10 @tp=65ºC** - Degradación o mortalidad del LED . *Dégradation ou mortalité du LED*
- **120º** - Ángulo de distribución de luz del LED . *Angle de distribution de lumière du LED*

opções options · **HF** - Fonte de alimentação electrónica incluída . *Integrated electronic control gear*

DALI - Fonte de alimentação compatível com DALI incluída . *Integrated DALI dimmable control gear*

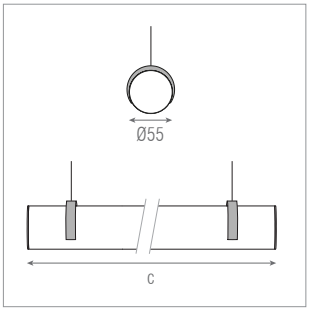

Tupoli Ø55 - 3000 K

W		(mm) C	kg	(dm³)	HF	DALI
18W	LED	883	0,86	2,7	33.49.000.08.73	33.49.000.08.82
17W	LED	1164	1,16	3,4	33.49.000.08.69	33.49.000.08.78
24W	LED	1164	1,16	3,4	33.49.000.08.74	33.49.000.08.83
21W	LED	1445	1,50	4,2	33.49.000.08.70	33.49.000.08.79
30W	LED	1445	1,50	4,2	33.49.000.08.75	33.49.000.08.84
34W	LED	2288	2,21	6,6	33.49.000.08.71	33.49.000.08.80
48W	LED	2288	2,21	6,6	33.49.000.08.76	33.49.000.08.85
42W	LED	2850	2,75	8,2	33.49.000.08.72	33.49.000.08.81
60W	LED	2850	2,75	8,2	33.49.000.08.77	33.49.000.08.86

3000 K

Tupoli Ø55 - 4000 K

W		(mm) C	kg	(dm³)	HF	DALI
18W	LED	883	0,86	2,7	33.49.000.08.92	33.49.001.08.01
17W	LED	1164	1,16	3,4	33.49.000.08.88	33.49.000.08.97
24W	LED	1164	1,16	3,4	33.49.000.08.93	33.49.001.08.02
21W	LED	1445	1,50	4,2	33.49.000.08.89	33.49.000.08.98
30W	LED	1445	1,50	4,2	33.49.000.08.94	33.49.001.08.03
34W	LED	2288	2,21	6,6	33.49.000.08.90	33.49.000.08.99
48W	LED	2288	2,21	6,6	33.49.000.08.95	33.49.001.08.04
42W	LED	2850	2,75	8,2	33.49.000.08.91	33.49.001.08.00
60W	LED	2850	2,75	8,2	33.49.000.08.96	33.49.001.08.05

4000 K

La información queda sujeta a corrección o modificación sin preaviso. Compruebe la versión actual en www.climar.pt . *Les informations peuvent être corrigées ou modifiées sans préavis. Consulter la page www.climar.pt pour la dernière version.*

acessorio accessoire ·

Fig.1

Fig.1 - Conjunto de Suspensión (1000 mm) . ***Ensemble de suspension (1000 mm)***	**Cod.**
Conjunto de suspensión Tupoli Ø55mm en aluminio. *Ensemble de suspension Tupoli Ø55mm aluminium*	35.49.003.01.22

Características de suspensión . ***Caractéristiques de suspension***

- Conjunto de suspensión completa . *Ensemble de la suspension complète*

ejemplo exemple ·

Índices de los Iconos *Index des Symboles*

Techo superficie
Plafond apparent

Pared aplique
Mur applique

Suelo superficie
Sol apparent

De esquina
D'angle

Techo empotrado
Plafond encastré

Pared empotrado
Mur encastré

Suelo empotrado
Sol encastré

De pie
Sur pied

Techo trimless
Plafond trimless

Pared trimless
Mur trimless

Techo suspendido
Plafond suspendu

De mesa
De chevet

Lámpara no incluida. *Lampe non incluse.*

Lámpara incluida. *Lampe incluse.*

Marca de conformidad con las Normas Europeas del Comité Europeo de Normalización Electrotécnica (CENELEC), aplicable a todo el material eléctrico certificado por CERTIF en el ámbito del acuerdo CCA de CENELEC. *Marque de conformité avec les Normes Européennes du Comité Européen de Normalisation Electrotechnique (CENELEC), applicable à tout le matériel électrique certifié par CERTIF conformément à l´accord CCA du CENELEC.*

ENEC – Marca común europea concedida en el ámbito del Acuerdo ENEC, aplicable a todo tipo de luminarias en conformidad con las normas de la serie EN 60 598. Marca reconocida en todos los países subscritores del mencionado acuerdo. 04 – Numero asignado a Portugal. *ENEC - Marque commune européenne conçue selon l'accord ENEC appliquée à tous types de luminaire en conformité avec les Normes de la série EN 60 598. Marque reconnue dans tous les pays souscripteurs de l'accord. 04 - Numéro attribué à Portugal.*

Producto diseñado y fabricado en conformidad con la directiva comunitaria 2004 / 108 / CE relativa a la Compatibilidad Electromagnética y con la Directiva Comunitaria 2006 / 95 / CE para equipamiento de Baja Tensión. *Conception et fabrication des produits en conformité avec la directive communautaire 2004 / 108 / CE relative à la Compatibilité Electromagnétique et avec la Directive Communautaire 2006 / 95 / CE pour équipement de basse tension.*

La luminaria no se puede recubrir con un material aislante o análogo. *Prévu pour les alimentations en très basse tension.*

Fuente luminosa LED. *Source lumineuse LED.*

Clase I - Aislamiento principal y protección por conexión a tierra prevista en las partes metálicas accesibles.
Classe I *- Isolation principale et protection par un branchement à la terre prévu dans les parties métalliques accessibles.*

El ensayo se realiza utilizando un hilo de NI -Cr incandescente a temperatura de 650°C, 750ºC, 850°C o 960°C. *Les essais sont effectués avec un fil Ni-Cr incandescent et chauffé à 650°C, 750ºC, 850°C ou 960°C.*

Clase II - Doble aislamiento sin toma de tierra.
Classe II *- Isolation principale et isolation supplémentaire mais sans moyen de protection pour un branchement à la terre.*

Luminaria protegida contra el lanzamiento de pelotas, de acuerdo con la normativa DIN VDE 0710 part 13/05.81. *Luminaire protégée contre le lancement de ballons, selon les exigences de la norme DIN VDE 0710 part 13/05.81.*

Clase III - Previsto para alimentación con muy baja tensión.
Classe III *- Prévu pour les alimentations en très basse tension.*

Dimensión del corte en el techo para empotrar la luminaria (tolerancia en mm). *Découpe pour encastrement du luminaire (tolérance en mm).*

Adaptable a los módulos estándar de los falsos techos. *Adaptable aux modules standards de faux plafonds.*

Portalámparas. *Douille.*

IP XX El prefijo IP seguido de dos dígitos, indica la "resistencia" ofrecida por el aparato a la penetración de cuerpos sólidos y líquidos, siendo el primer número el que identifica la protección contra entrada de elementos sólidos y el segundo de los líquidos. *Le préfixe IP suivi de deux chiffres indique la résistance des pénétrations dans l'appareil de corps solides et liquides: le 1er chiffre indique la protection à l'entrée de corps solides et le 2ème chiffre indique l'entrée de corps liquides.*

Peso unitario aproximado sin embalaje (en Kg). *Poids unitaire approximatif sans emballage (en Kg).*

Volumen unitario aproximado con el paquete (en dm^3). *Volume unitaire approximatif avec emballage (en dm^3).*

Dimensiones en mm. *Dimensions en mm.*

IK XX Índice Resistencia Mecánica - Grado de resistencia de los efectos de las luminarias a impactos mecánicos externos, definidos por la normativa EN 62262. *Degré de Résistance Mécanique - Système de codification pour indiquer le degré de protection procuré par les enveloppes des matériels électriques contre les impacts mécaniques externes nuisibles – défini par la Norme EN 62262.*

Distancia mínima de los objetos iluminados (en metros). *Distance minimum entre le luminaire et l'object éclairé (en mètres).*